MAGAZYN "C" RZUT PRZYZIEMIA

WEWNĘTRZNA INSTALACJA HYDRANTOWA

SKALA 1:100

SZCZEGÓŁ ZAMOCOWANIA STROPOWEGO RUROCIĄGU STAL OC. DN65mm

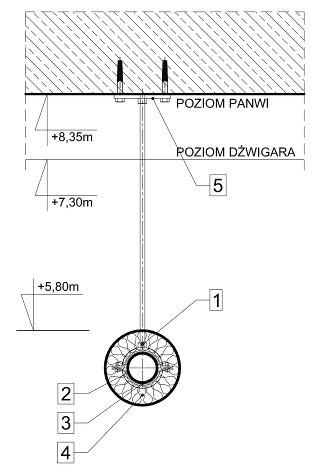

OZNACZENIA:
1. UCHWYT RUROWY DN65
2. RURA PRZEWODOWA ST.OC.Ø65
3. PRĘT GWINTOWANY M10
4. IZOLACJA PUR W PŁASZCZU PCV
5. STOPKA KONSTRUKCYJNA ST-M

SZCZEGÓŁ ZAMOCOWANIA ŚCIENNEGO RUROCIĄGU STAL OC. DN65mm

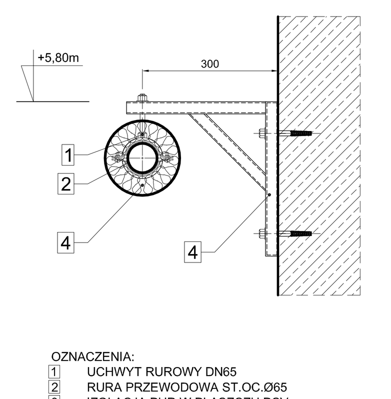

OZNACZENIA:
1. UCHWYT RUROWY DN65
2. RURA PRZEWODOWA ST.OC.Ø65
3. IZOLACJA PUR W PŁASZCZU PCV
4. WSPORNIK ŚCIENNY

PRACOWNIA PROJEKTOWA mgr inż. Mirosław Łopato
77-100 BYTÓW ul. Jana Pawła II 7/3 tel. 602217314

TEMAT: WEWNĘTRZNA INSTALACJA HYDRANTOWA W MAGAZYNIE "C"
INWESTOR: AGENCJA REZERW MATERIAŁOWYCH Kamienica Królewska ul. Sosnowa 1

PROJEKTOWAŁ:	NR UPRAWNIEŃ:	PODPIS:	SKALA: 1:100
mgr inż. MIROSŁAW ŁOPATO	285/Gd/2002 specj. sieci, inst. i urz. wod-kan cieplne, wentylacyjne i gazowe		
SPRAWDZIŁ:	NR UPRAWNIEŃ:	PODPIS:	DATA: LISTOPAD 2016
mgr inż. MARCIN CHRZAN	POM/0047/PWOS/10 specj. sieci, inst. i urz. wod-kan cieplne, wentylacyjne i gazowe		
PROJEKTOWAŁ:	NR UPRAWNIEŃ:	PODPIS:	
mgr inż. MAREK PIEPRZNIK	AN/8346/75/82 specj. sieci, inst. i urządzenia elektryczne i energetyczne		

NAZWA RYSUNKU: RZUT PRZYZIEMIA BUDYNEK MAG. "C" PLAN INSTALACJI HYDRANTOWEJ WEWN.

RYS. Nr 4